DESPIECE TECNICO

LAVAVAJILLAS DE APERTURA FRONTAL
FRONT LOADING DISHWASHERS

MODELOS / MODELS

G-OEM-500 RD / B / DD / F / SA / UK
50Hz/60Hz

Vers. February 2018
Revised December 2024

MODEL DRAWING RELATION

MODEL	UC_01	UC_03	UC_04	UC_05	UC_06	UC_07	UC_10
	Structure	Door	Wash Functional Part	Gravity Drain	Drain Pump	Rinsing Functional Part	Electric Functional Part
G-OEM-500	X	X	X	X		X	X
G-OEM-500 DD	X	X	X	X		X	X
G-OEM-500 B	X	X	X		X	X	X
G-OEM-500 B DD	X	X	X		X	X	X
G-OEM-500 SA	X	X	X	X		X	X
G-OEM-500 DD SA	X	X	X	X		X	X
G-OEM-500 B SA	X	X	X		X	X	X
G-OEM-500 B DD SA	X	X	X		X	X	X
G-OEM-500 F	X	X	X	X		X	X
G-OEM-500 DD F	X	X	X	X		X	X
G-OEM-500 B F	X	X	X		X	X	X
G-OEM-500 B DD F	X	X	X		X	X	X
G-OEM-500 F SA	X	X	X	X		X	X
G-OEM-500 DD F SA	X	X	X	X		X	X
G-OEM-500 B F SA	X	X	X		X	X	X
G-OEM-500 B DD F SA	X	X	X		X	X	X
G-OEM-500 UK	X	X	X	X		X	X
G-OEM-500 DD UK	X	X	X	X		X	X
G-OEM-500 B UK	X	X	X		X	X	X
G-OEM-500 B DD UK	X	X	X		X	X	X
G-OEM-500 SA UK	X	X	X	X		X	X
G-OEM-500 DD SA UK	X	X	X	X		X	X
G-OEM-500 B SA UK	X	X	X		X	X	X
G-OEM-500 B DD SA UK	X	X	X		X	X	X
G-OEM-500 F UK	X	X	X	X		X	X
G-OEM-500 DD F UK	X	X	X	X		X	X
G-OEM-500 B F UK	X	X	X		X	X	X
G-OEM-500 B DD F UK	X	X	X		X	X	X
G-OEM-500 F SA UK	X	X	X	X		X	X
G-OEM-500 DD F SA UK	X	X	X	X		X	X
G-OEM-500 B F SA UK	X	X	X		X	X	X
G-OEM-500 B DD F SA UK	X	X	X		X	X	X

* Si su modelo no esta en la lista de planos, escoga la descripcion mas cercana

* If your model does appear in the list of drawings, choose the closest description

OPTIONS	DESCRIPCIÓN	DESCRIPTION
B	Bomba de desagüe	Drain Pump
DD	Dosificador de detergente	Detergent dispenser
SA	Ramas de lavado en acero inoxidable	Rinsing arms in Stainless Steel
F	Filtros bandeja de acero inoxidable	Stainless steel filters trays
UK	Potencia de cuba y cable modificado para R.U	Modified Tank power and power cord for UK
RD	Dosificador de abrillantador y detergente eléctrico	Electric rinse aid and detergent dispenser

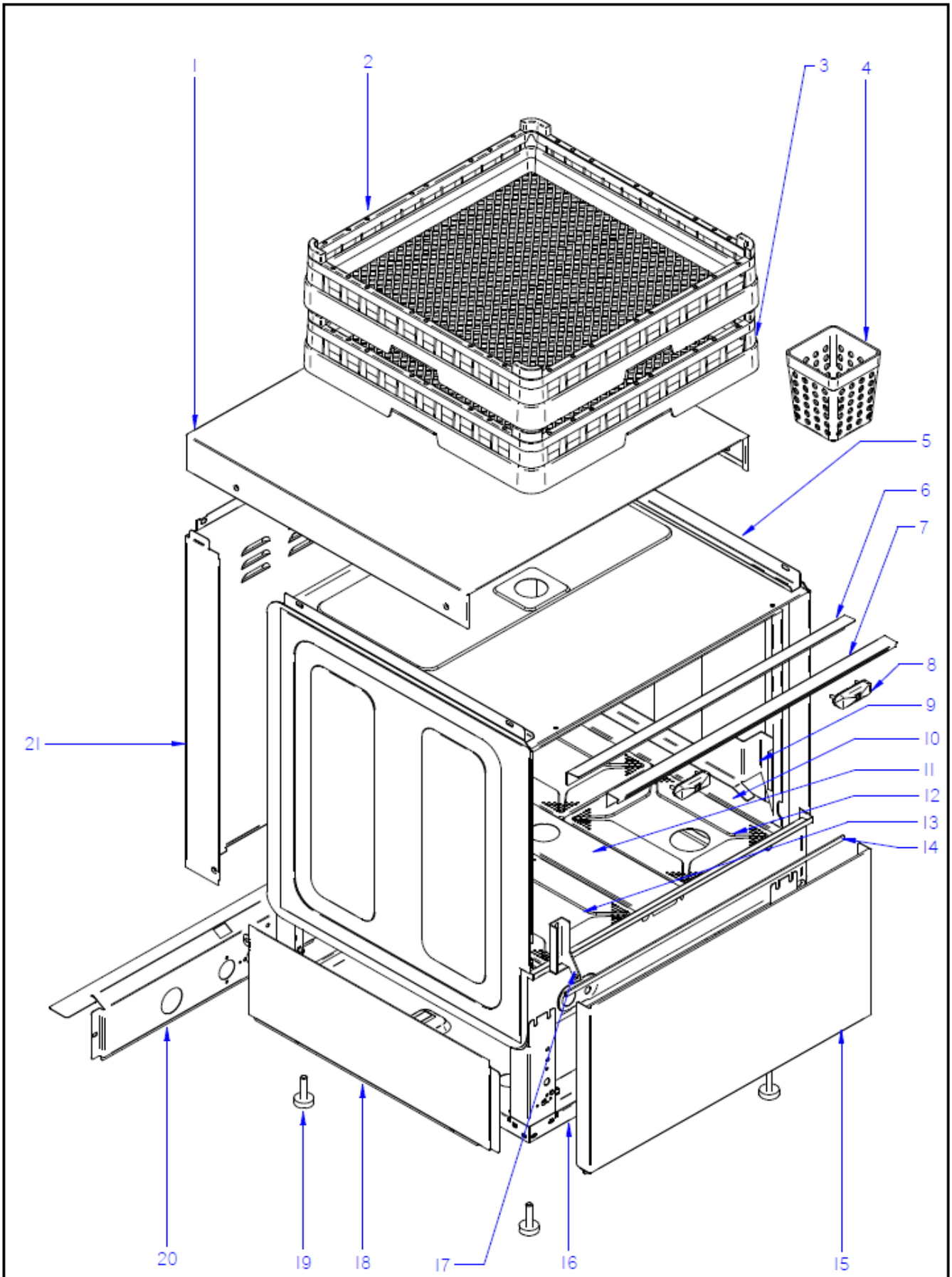

N plano / Drawing N.	Firma / Signature	Fecha / Date	Aparato / Appliance ARMAZON TECH / TECH FRAME	Lamina / Sheet
UC_01	Filip S.	02/2018	FRONT LOADING DW OEM/500	1

ZONA / ZONE	ARMAZON G-OEM-500 / G-OEM-500 STRUCTURE	LÁMINA / DRAWING	UC_01

ITEM	REFERENCIA REFERENCE	DENOMINACIÓN	DENOMINATION	G-OEM-500	G-OEM-500 DD	G-OEM-500 B	G-OEM-500 B DD	G-OEM-500 F	G-OEM-500 DD F	G-OEM-500 B F	G-OEM-500 B DD F					RECOMMENDED	ELIMINADO ELIMINATED	INTRODUCIDO INTRODUCED	NOTAS NOTES
1	12170241	TAPA G-OEM-500	G-OEM 500 LID	1	1	1	1	1	1	1	1								
2	12024990	CESTILLO PLATOS CP-16-18	PLATE BASKET CP-16-18	1	1	1	1	1	1	1	1								
3	12023745	CESTILLO CUBIERTOS	CUTLERY BASKET	1	1	1	1	1	1	1	1								
4	12025011	CESTILLO BASE CT-10	BASE BASKET CT-10	1	1	1	1	1	1	1	1								
5	12170248	SOPORTE TAPA G-OEM-500	G-OEM 500 LID REINFORCEMENT	2	2	2	2	2	2	2	2								
6	12024374	PERFIL CAJA	BOX PROFILE	1	1	1	1	1	1	1	1								
7	12022469	ESCUADRA SUJECCION PERFIL	FASTENING BRACKET PROFILE	1	1	1	1	1	1	1	1								
8	12003212	CONJUNTO CIERRE PUERTA	LOCK CLOSING DEVICE	2	2	2	2	2	2	2	2								
9	12170251	GUIA CESTILLO DERECHO	RIGHT BASKET GUIDE	1	1	1	1	1	1	1	1								
S/Nº	12170230	GUIA CESTILLO IZQUIERDO	LEFT BASKET GUIDE	1	1	1	1	1	1	1	1								
10	12022458	SOPORTE DERECHO BANDEJAS	RIGHT TRAY SUPPORT	_	_	_	_	1	1	1	1								
S/Nº	12022459	SOPORTE IZDO. BANDEJAS	LEFT TRAY SUPPORT	_	_	_	_	1	1	1	1								
11	12022518	SOPORTE CENTRAL BANDEJAS	TRAY SUPPORT CENTRAL	_	_	_	_	1	1	1	1								
12	12131729	BANDEJA FILTRO DESAGÜE	DRAIN FILTER TRAY	_	_	_	_	1	1	1	1								
13	12022559	BANDEJA FILTRO	FILTER TRAY	_	_	_	_	3	3	3	3								
14	12154932	PERFIL PROTECCION GOMA	TANK PROTECTOR GASKET	1	1	1	1	1	1	1	1								
15	12022724	PANEL FRONTAL SIN PUERTA	FRONT PANEL WITHOUT DOOR	1	1	1	1	1	1	1	1								
16	12003593	ARMAZON COMPLETO	COMPLETE FRAME	1	1	1	1	1	1	1	1								
17	12170261	BISAGRA IZQUIERDA UC-500	UC- LEFT HINGE	1	1	1	1	1	1	1	1								
S/Nº	12170242	BISAGRA DERECHA UC-500	UC- RIGHT HINGE	1	1	1	1	1	1	1	1								
18	12022560	PANEL LATERAL IZQUIERDO	LEFT SIDE PANEL	1	1	1	1	1	1	1	1								
S/Nº	12022563	PANEL LATERAL DERECHO	RIGHT SIDE PANEL	1	1	1	1	1	1	1	1								
19	12024163	PATA REGULABLE	ADJUSTABLE LEG	2	2	2	2	2	2	2	2								
20	12022395	PANEL POSTERIOR INFERIOR	REAR LOWER PANEL	1	1	1	1	1	1	1	1								
21	12170232	PANEL POSTERIOR G-OEM-500	BACK PANEL G-OEM-500	1	1	1	1	1	1	1	1								

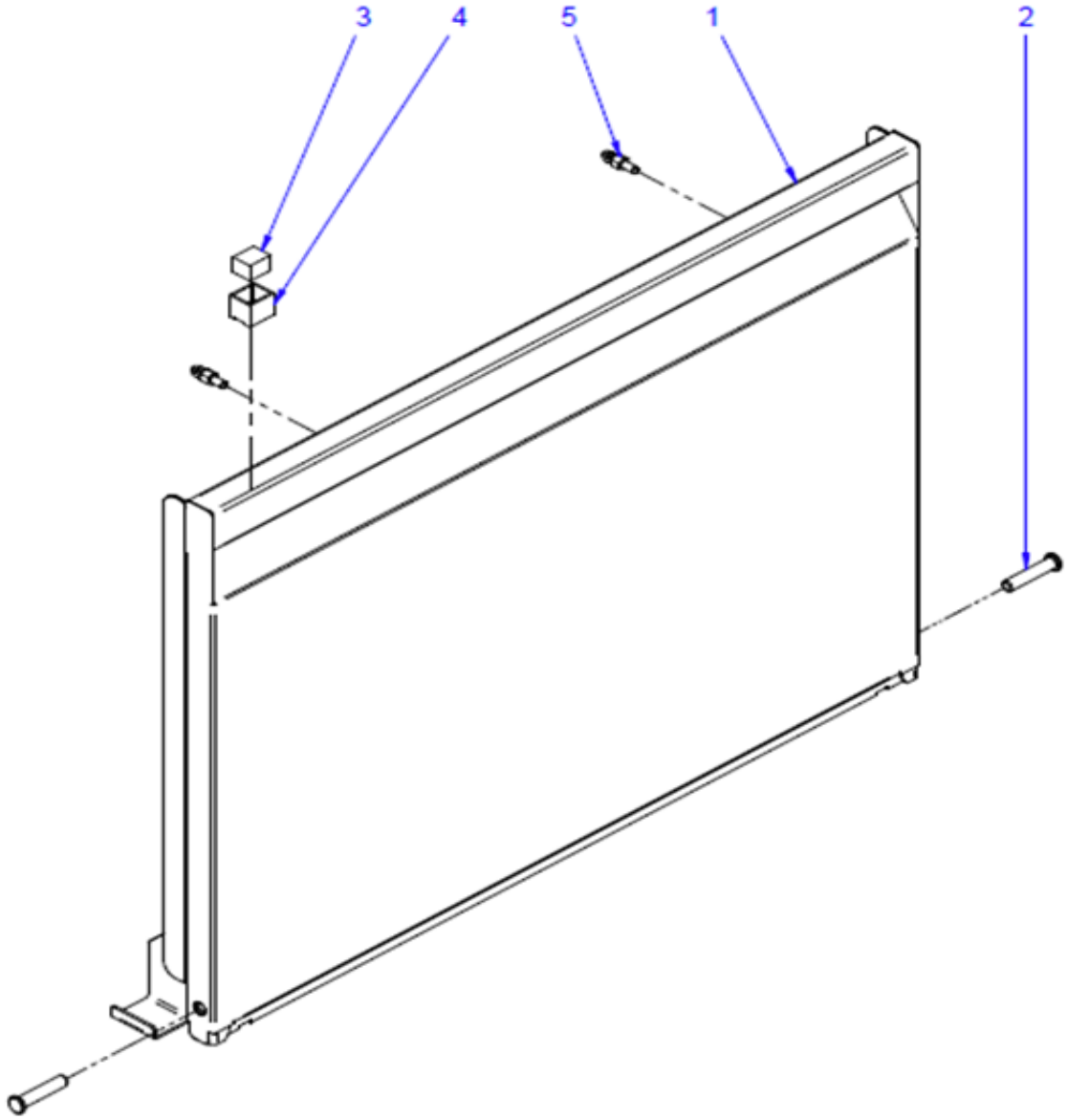

N.plano / Drawing N.	Firma / Signature	Fecha / Date	Aparato / Appliance		Lamina / Sheet
UC_03	Filip S.	02/2019	ARMAZON / FRAME	UC	1

ZONA / ZONE	PUERTA / DOOR	LÁMINA / DRAWING	UC_03

ITEM	REFERENCIA REFERENCE	DENOMINACIÓN	DENOMINATION	G-OEM-500 (All options)												RECOMMENDED	ELIMINADO ELIMINATED	INTRODUCIDO INTRODUCED	NOTAS NOTES
1	*	PUERTA COMPLETA	COMPLETE DOOR	1														Check Optionals	
2	12184707	EJE PUERTA BISAGRA	DOOR HINGE AXIS PIN	2															
3	12024303	IMAN	MAGNET	1															
4	12024094	PROTECTOR IMAN	MAGNET PROTECTOR	1															
5	12024235	ENGANCHE CIERRE	DOOR CLOSING PIN	2															
S/Nº	12171028	TOPE PUERTA PLÁSTICO	PLASTIC DOOR STOPPER	2															

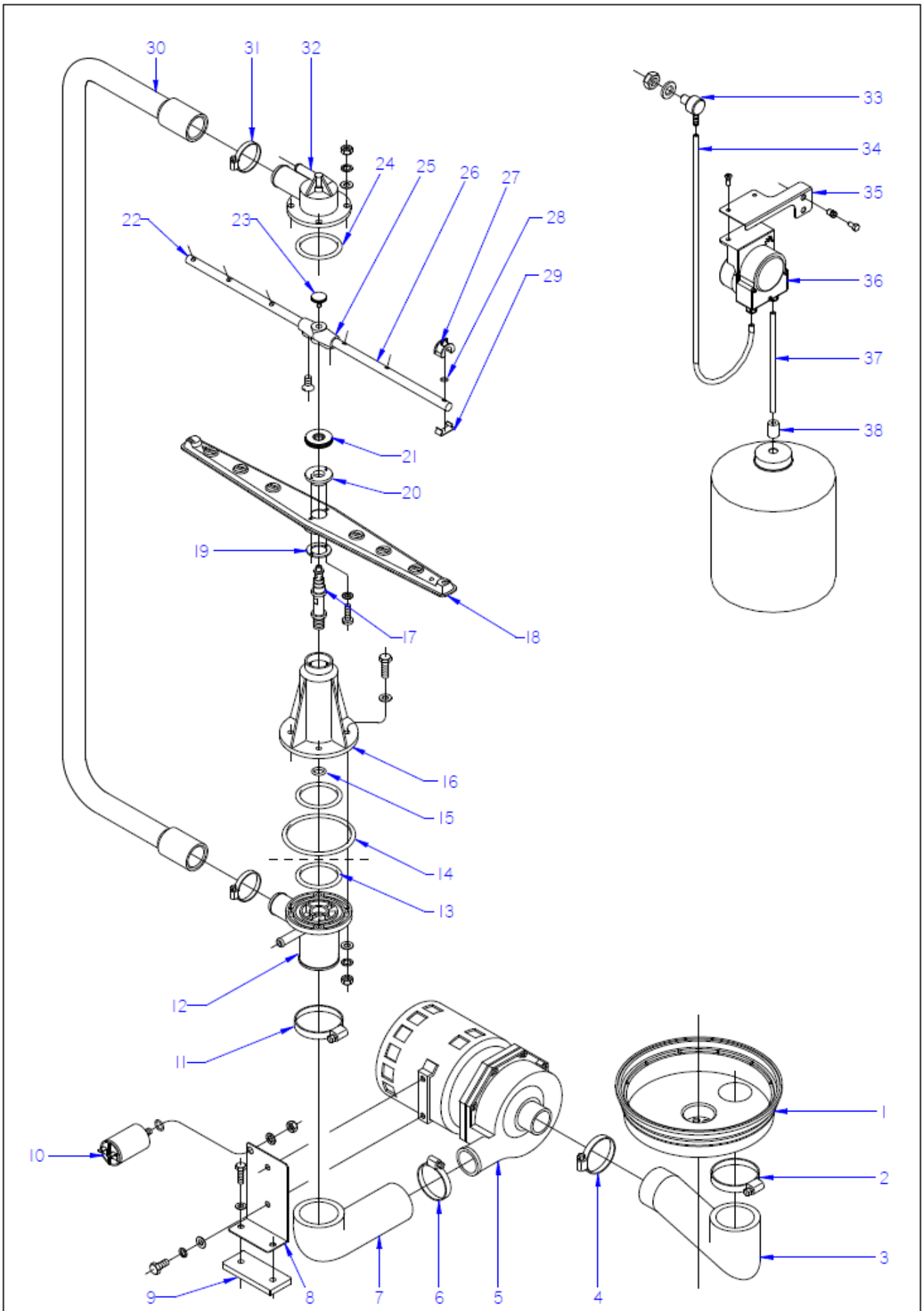

Drawing No.	Signature	Date	Device	WASH FUNCTIONAL PART	Sheet
UC_04	Aitor U.	02-2018	FRONT LOADING DW OEM-500		4

ZONA / ZONE	WASHING FUNCTIONAL PART	LÁMINA / DRAWING	UC_04

ITEM	REFERENCIA REFERENCE	DENOMINACIÓN	DENOMINATION	G-OEM-500	G-OEM-500 DD	G-OEM-500 B	G-OEM-500 B DD	G-OEM-500 SA	G-OEM-500 DD SA	G-OEM-500 B SA	G-OEM-500 B DD SA					RECOMMENDED	ELIMINADO ELIMINATED	INTRODUCIDO INTRODUCED	NOTAS NOTES
1	12024367	CUBETA	TRAY	1	1	1	1	1	1	1	1								
2	12009933	ABRAZADERA 50-70L	CLAMP 50-70L	1	1	1	1	1	1	1	1								
3	12023683	CODO ASPIRACION 1003018	EXTRACTOR ELBOW 1003018	1	1	1	1	1	1	1	1								
4	12009962	ABRAZADERA 40-60	CLAMP 40-60	1	1	1	1	1	1	1	1								
5	12043287	BOMBA DE LAVADO **50Hz**	WASH PUMP **50Hz**	1	1	1	1	1	1	1	1					X			
5	12102834	BOMBA DE LAVADO **60Hz**	WASH PUMP **60Hz**	1	1	1	1	1	1	1	1					X			
6	12009962	ABRAZADERA 40-60	CLAMP 40-60	1	1	1	1	1	1	1	1								
7	12023689	CODO IMPULSION 1003017	IMPULSE ELBOW 1003017	1	1	1	1	1	1	1	1								
8	12022393	SOPORTE MOTOBO.F-3-4-5-6	MOTORPUMP SUPPORT F-3-4-5-6	1	1	1	1	1	1	1	1								
9	12023556	BASE BOMBA LAVADO 1003016	WASH PUMP BASE 1003016	1	1	1	1	1	1	1	1								
10	12024376	CONDENSADOR 10 M.F.	CONDENSER 10 M.F.	1	1	1	1	1	1	1	1								
11	12009933	ABRAZADERA 50-70L	CLAMP 50-70L	1	1	1	1	1	1	1	1								
12	12023613	PASAMUROS	BUSHING	1	1	1	1	1	1	1	1					X			
13	12010079	JUNTA TOR.50.17X60.83X5.3	O-RING 50.17X60.83X5.3	1	1	1	1	1	1	1	1								
14	12009976	JUNTA TOR.85.09X95.75X5.3	O-RING 85.09X95.75X5.3	2	2	2	2	2	2	2	2								
15	12009837	JUNTA TOR.13.94X19.18X2.6	O-RING 13.94X19.18X2.6	1	1	1	1	1	1	1	1								
16	12024480	SOPORTE DISTRIBUID. INFERIOR	LOWER DISTRIBUTOR SUPPORT	1	1	1	1	1	1	1	1					X			
17	12023844	EJE CENTRAL	CENTRAL SHAFT	2	2	2	2	2	2	2	2								
18	12025122	DISTRIBUIDOR MONTADO	DISTRIBUTOR MOUNTED	2	2	2	2	2	2	2	2								
19	12024289	AMARRE ENGANCHE DISTRIBUID.	DISTRIBUTOR HOOK	2	2	2	2	2	2	2	2								
20	12110631	ENGANCHE DISTRIBUIDOR	MOTORPUMP SUPPORT F-3-4-5-6	2	2	2	2	2	2	2	2								
21	12024375	TUERCA ESPECIAL M.14X1	SPECIAL NUT M.14X1	2	2	2	2	2	2	2	2								
22	12023524	RAMA DE ACLARADO IZQUIERDA	LEFT RINSE BRANCH	2	2	2	2	_	_	_	_								
22	12113595	RAMA DE ACLARADO IZQUIERDA SS	LEFT RINSE BRANCH SS	_	_	_	_	2	2	2	2								
23	12009829	TORNILLO ESPECIAL M.5X0.8	SPECIAL BOLT M.5X0.8	2	2	2	2	2	2	2	2								
24	12010079	JUNTA TOR.50.17X60.83X5.3	O-RING 50.17X60.83X5.3	1	1	1	1	1	1	1	1								
25	12024470	SOPORTE RAMAS ACLARADO	RINSE BRANCH SUPPORT	2	2	2	2	2	2	2	2								
26	12023527	RAMA DE ACLARADO DERECHA	RIGHT RINSE BRANCH	2	2	2	2	_	_	_	_								
26	12113596	RAMA DE ACLARADO DERECHA SS	RIGHT RINSE BRANCH SS	_	_	_	_	2	2	2	2								
27	12024077	TOBERA ACLARADO	RINSE NOZZLE	12	12	12	12	_	_	_	_								

ZONA / ZONE	WASHING FUNCTIONAL PART	LÁMINA / DRAWING	UC_04

ITEM	REFERENCIA REFERENCE	DENOMINACIÓN	DENOMINATION	G-OEM-500	G-OEM-500 DD	G-OEM-500 B	G-OEM-500 B DD	G-OEM-500 SA	G-OEM-500 DD SA	G-OEM-500 B SA	G-OEM-500 B DD SA					RECOMMENDED	ELIMINADO ELIMINATED	INTRODUCIDO INTRODUCED	NOTAS NOTES
27	12024252	TOBERA ACLARADO SS	RINSE NOZZLE SS	_	_	_	_	12	12	12	12								
28	12009912	JUNTA TORICA 5.28X8.84X1.78	O-RING 5.28X8.84X1.78	12	12	12	12	_	_	_	_								
29	12024006	ENGANCHE TOBERA ACLARADO	RINSE NOZZLE HOOK	12	12	12	12	_	_	_	_								
30	12023699	ARBOL DE LAVADO	WASH CAM	1	1	1	1	1	1	1	1								
31	12009997	ABRAZADERA 25-40	CLAMP 25-40	2	2	2	2	2	2	2	2								
32	12024471	SOPORTE DISTRIBUIDOR SUPER.	UPPER DISTRIBUTION SUPPORT	1	1	1	1	1	1	1	1					X			
33	12024531	PASAMUROS INOX DETERGENTE	INOX DETERGENT WALL BUSHING	_	1	_	1	_	1	_	1								
34	12177284	CONDUCTO DOSIF. L=400mm	TRANSPARENT HOSE L=400mm	_	1	_	1	_	1	_	1								
35	12176078	SOPORTE DOSIFICADOR	FEEDER SUPPORT	_	1	_	1	_	1	_	1								
36	12133011	DOSIFI. DGTE REGULABLE	ADJUST.DETERGENT DISPENSER	_	1	_	1	_	1	_	1					X			
37	12177285	CONDUCTO DOSIF. L=1200mm	TRANSPARENT HOSE L=1200mm	_	1	_	1	_	1	1	1					X			
38	12164632	PESO FILTRO	FILTER WEIGHT	_	1	_	1	_	1	_	1								

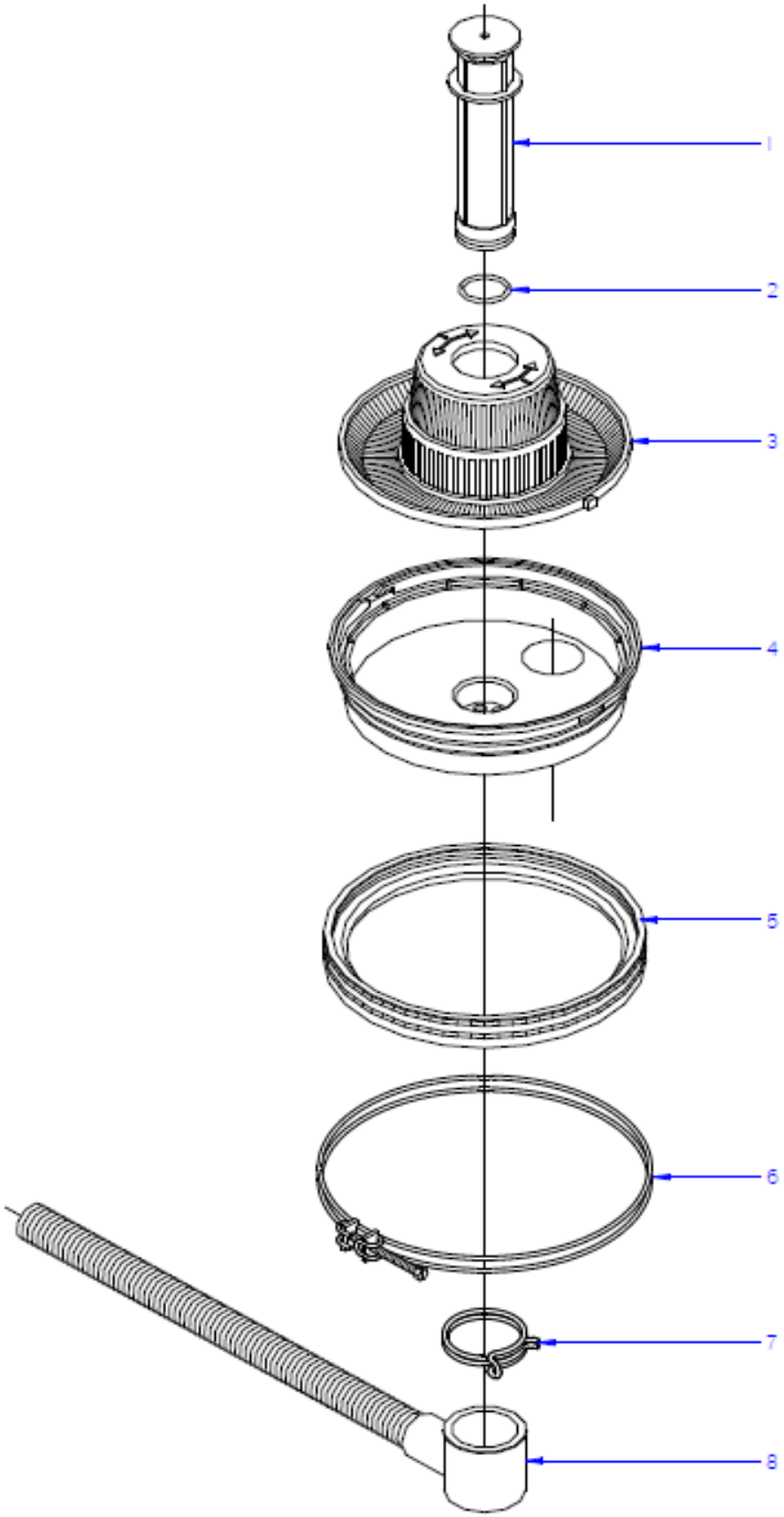

Drawing No.	Signature	Date	Device GRAVITY DRAINAGE FUNCTIONAL PART	Sheet
UC_05	Aitor U.	02-2018	FRONT LOADING DW OEM-500	5

ZONA / ZONE	PARTE FUNCIONAL DESAGÜE POR GRAVEDADGRAVITY DRAINAGE FUNCTIONAL PART	LÁMINA / DRAWING	UC_05

ITEM	REFERENCIA REFERENCE	DENOMINACIÓN	DENOMINATION	G-OEM-500	G-OEM-500 DD	G-OEM-500 DD SA	G-OEM-500 F	G-OEM-500 DD F	G-OEM-500 DD F SA								ELIMINADO ELIMINATED	INTRODUCIDO INTRODUCED	NOTAS NOTES
1	12153291	ALIVIADERO UC 500	Overflow Cork UC 500	1	1	1	1	1	1										
2	12010165	JUNTA TOR.36.17X41.41X2.6	O-RING 36.17X41.41X2.6	1	1	1	1	1	1										
3	12024410	CONJUNTO FILTRO AF.	FILTER AF.	1	1	1	1	1	1										
4	12024367	CUBETA	TRAY	1	1	1	1	1	1										
5	12024556	JUNTA CUBETA	TRAY SEAL	1	1	1	1	1	1										
6	12023841	ABRAZADERA CUBETA COMPL.	TRAY CLAMP	1	1	1	1	1	1										
7	12009962	ABRAZADERA 40-60	CLAMP 40-60	1	1	1	1	1	1										
8	12024473	MANGUERA DESAGUE	DRAINAGE HOSE	1	1	1	1	1	1										

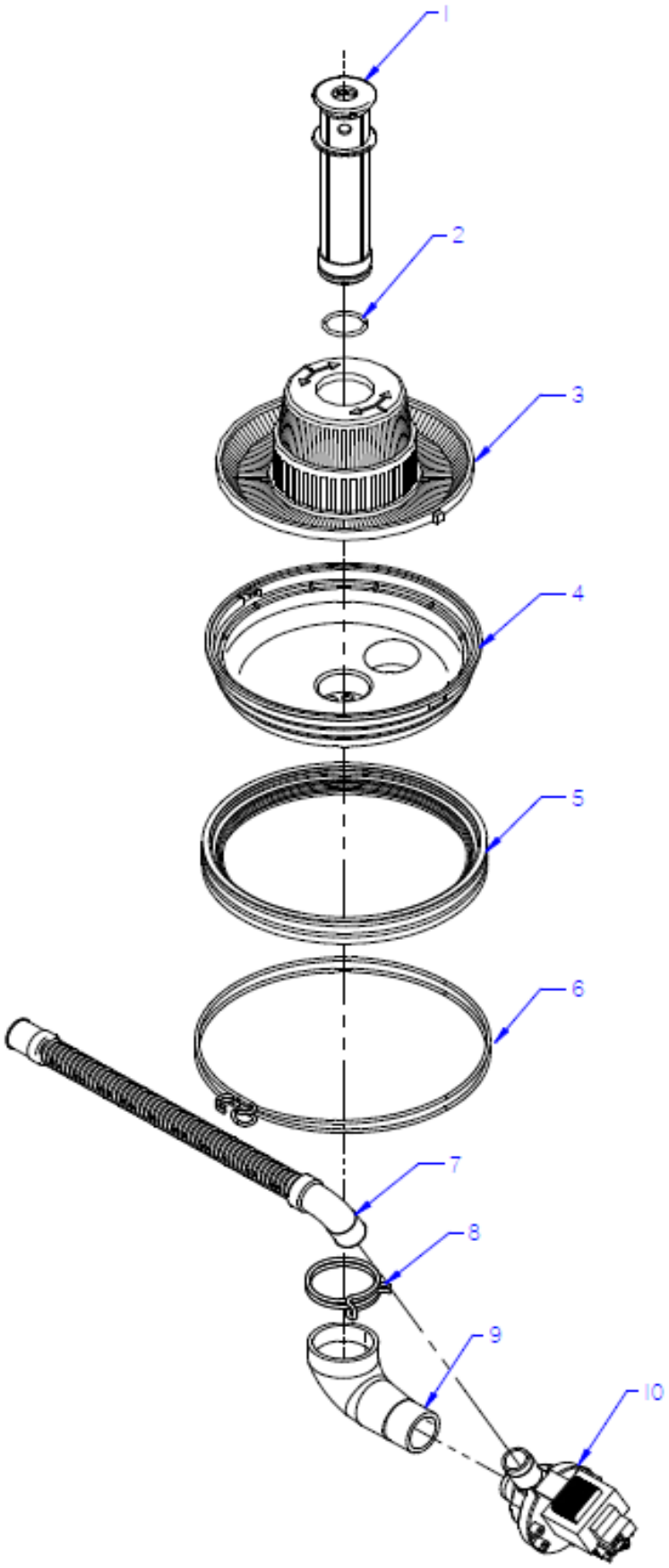

Drawing No.	Signature	Date	Device DRAIN PUMP DRAINAGE FUNCTIONAL PART	Sheet
UC_06	Aitor U.	02-2018	FRONT LOADING DW OEM-500	6

ZONA / ZONE	PARTE FUNCIONAL DESAGÜE BOMBADRAIN PUMP DRAINAGE FUNCTIONAL PART	LÁMINA / DRAWING	UC_06

ITEM	REFERENCIA REFERENCE	DENOMINACIÓN	DENOMINATION	G-OEM-500 B	G-OEM-500 B DD	G-OEM-500 B DD SA	G-OEM-500 B F	G-OEM-500 B DD F	G-OEM-500 B DD F SA							RECOMMENDED	ELIMINADO ELIMINATED	INTRODUCIDO INTRODUCED	NOTAS NOTES
1	12153290	ALIVIADERO UC-500 MOD.B	OVERFLOW CORK UC-500 MOD. B	1	1	1	1	1	1										
2	12010165	JUNTA TOR.36.17X41.41X2.6	O-RING 36.17X41.41X2.6	1	1	1	1	1	1										
3	12024410	CONJUNTO FILTRO AF.	FILTER AF.	1	1	1	1	1	1										
4	12024367	CUBETA	TRAY	1	1	1	1	1	1										
5	12024556	JUNTA CUBETA	TRAY SEAL	1	1	1	1	1	1										
6	12023841	ABRAZADERA CUBETA COMPL.	TRAY CLAMP	1	1	1	1	1	1										
7	12023666	MANGUERA DESAGUE	DRAINAGE HOSE	1	1	1	1	1	1										
8	12009962	ABRAZADERA 40-60	CLAMP 40-60	1	1	1	1	1	1										
9	12091075	CONDUCTO ASPIRACION BOMBA	PUMP VACUUM PIPE	1	1	1	1	1	1										
10	12094265	MOTOBOMBA 220V AC 1N 50/60Hz	MOTOR PUMP 37KW 220V AC 1N	1	1	1	1	1	1								24/10/2023		
10	12327922	MOTOBOMBA 220V AC 1N 50/60Hz	MOTOR PUMP 37KW 220V AC 1N	1	1	1	1	1	1							X		24/10/2023	Alternative 12094265

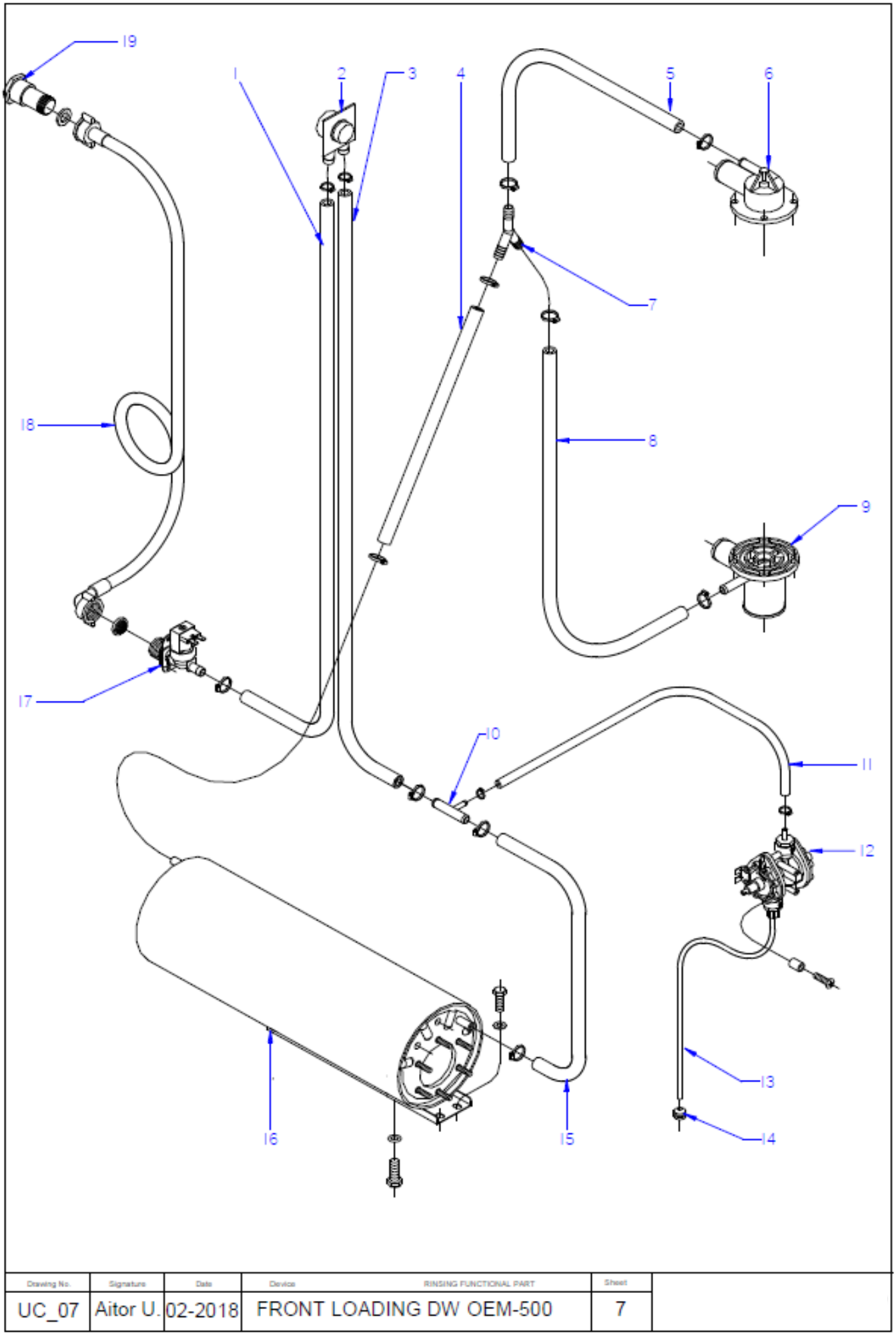
19
1
2
3
4
5
6
7
18
8
9
17
10
11
12
13
16
15
14
Drawing No.
Signature
Date
Device
RINSING FUNCTIONAL PART
Sheet
UC_07
Aitor U.
02-2018
FRONT LOADING DW OEM-500
7

ZONA / ZONE	PARTE FUNCIONAL ACLARADO / RINSING FUNCTIONAL PART	LÁMINA / DRAWING	UC_07

ITEM	REFERENCIA REFERENCE	DENOMINACIÓN	DENOMINATION	G-OEM-500	G-OEM-500 DD	G-OEM-500 B	G-OEM-500 B DD	G-OEM-500 SA	G-OEM-500 DD SA	G-OEM-500 B SA	G-OEM-500 B DD SA	G-OEM-500 RD	G-OEM-500 RD DD	G-OEM-500 RD B	G-OEM-500 RD B DD	RECOMMENDED	ELIMINADO ELIMINATED	INTRODUCIDO INTRODUCED	NOTAS NOTES
1	12153568	CONDUCTO EV-ANTIRETORNO	EV - ANTIRETURN VALVE HOSE	1	1	1	1	1	1	1	1	1	1	1	1				
2	12184836	VALVULA ANTIRRETORNO	NON-RETURN VALVE	1	1	1	1	1	1	1	1	1	1	1	1				
3	12153570	CONDUCTO ANTIRETORNO-T	NON-RETURN - T FITTING HOSE	1	1	1	1	1	1	1	1	1	1	1	1				
4	12153571	CONDUCTO CALDERIN Y	BOILER - Y RACORD HOSE	1	1	1	1	1	1	1	1	1	1	1	1				
5	12153573	CONDUCTO ACLARADO SUPERIOR	UPPER RINSE HOSE	1	1	1	1	1	1	1	1	1	1	1	1				
6	12024471	SOPORTE DISTRIB. SUPERIOR	UPPER DISTRIB. SUPPORT	1	1	1	1	1	1	1	1	1	1	1	1				
7	12023511	RACORD EN Y	Y CONNECTION	1	1	1	1	1	1	1	1	1	1	1	1				
8	12153572	CONDUCTO ACLARADO INFERIOR	LOWER RINSE HOSE UC-500	2	2	2	2	2	2	2	2	2	2	2	2				
9	12023613	PASAMUROS	FEEDTHROUGH	1	1	1	1	1	1	1	1	1	1	1	1				
S/Nº	12041731	ABRAZADERA 12-22	CLAMP 12/22	12	12	12	12	12	12	12	12	12	12	12	12				
10	12025288	TOMA PRESION	PRESSURE INTAKE	1	1	1	1	1	1	1	1	1	1	1	1				
11	12153565	CONDUCTO SALIDA ABRILLANTA.	RINSE OUTLET HOSE	1	1	1	1	1	1	1	1	1	1	1	1				
S/Nº	12177710	ABRAZADERA 8-12	CLAMP 8-12	2	2	2	2	2	2	2	2	2	2	2	2				
12	12133010	DOSIFICADOR ABRILLANTADOR	RINSE AID DISPENSER	1	1	1	1	1	1	1	1	-	-	-	-	X			
12	12132254	DISPENSADOR DE ABRILLANTADOR E	ELECTRIC RINSE AID DISPENSER	-	-	-	-	-	-	-	-	1	1	1	1				
13	12092499	CONDUCTO ABRILLANTADOR	POLISH DUCT	1	1	1	1	1	1	1	1	1	1	1	1				
14	12164632	PESO FILTRO	FILTER WEIGHT	1	1	1	1	1	1	1	1	1	1	1	1				
15	12153569	CONDUCTO T - CALDERIN	T FITTING - BOILER HOSE	1	1	1	1	1	1	1	1	1	1	1	1				
16	12022943	CALDERIN COMPLETO	COMPL. BOILER	1	1	1	1	1	1	1	1	1	1	1	1		01.01.2023		LJ320021
16	12311564	CALDERIN COMPLETO	COMPL. BOILER	1	1	1	1	1	1	1	1	1	1	1	1			01/01/2023	LJ320021
17	12025161	ELECTR. SIMP.220V COD.255.208	SIMPLE SOLENOID VALVE	1	1	1	1	1	1	1	1	1	1	1	1	X			
18	12024115	MANGUERA ENTRADA AGUA	WATER INTAKE HOSE	1	1	1	1	1	1	1	1	1	1	1	1				
18	12115397	MANGUERA ENTR. WATERMARK	WATERMARK INTAKE HOSE	1	1	1	1	1	1	1	1	1	1	1	1				only for AU option
19	12115508	VALVULA ANTIRR. WATERMARK	NON-RET. VALVE WATERMARK	1	1	1	1	1	1	1	1	1	1	1	1				only for AU option

ZONA / ZONE	PARTE FUNCIONAL ACLARADO / RINSING FUNCTIONAL PART	LÁMINA / DRAWING	UC_07

ITEM	REFERENCIA REFERENCE	DENOMINACIÓN	DENOMINATION	with cold water															
				G-OEM-500	G-OEM-500 DD	G-OEM-500 B	G-OEM-500 B DD	G-OEM-500 SA	G-OEM-500 DD SA	G-OEM-500 B SA	G-OEM-500 B DD SA	G-OEM-500 RD	G-OEM-500 RD DD	G-OEM-500 RD B	G-OEM-500 RD B DD	RECOMMENDED	ELIMINADO ELIMINATED	INTRODUCIDO INTRODUCED	NOTAS NOTES
1	12153568	CONDUCTO EV-ANTIRETORNO	EV - ANTIRETURN VALVE HOSE	1	1	1	1	1	1	1	1	1	1	1	1				
2	12184836	VALVULA ANTIRRETORNO	NON-RETURN VALVE	1	1	1	1	1	1	1	1	1	1	1	1				
3	12153570	CONDUCTO ANTIRETORNO-T	NON-RETURN - T FITTING HOSE	1	1	1	1	1	1	1	1	1	1	1	1				
4	12153571	CONDUCTO CALDERIN Y	BOILER - Y RACORD HOSE	2	2	2	2	2	2	2	2	2	2	2	2				
5	12153573	CONDUCTO ACLARADO SUPERIOR	UPPER RINSE HOSE	1	1	1	1	1	1	1	1	1	1	1	1				
6	12024471	SOPORTE DISTRIB. SUPERIOR	UPPER DISTRIB. SUPPORT	1	1	1	1	1	1	1	1	1	1	1	1				
7	12024192	RACOR EN CRUZ	CROSS-CONNECTION	1	1	1	1	1	1	1	1	1	1	1	1				
8	12153572	CONDUCTO ACLARADO INFERIOR	LOWER RINSE HOSE UC-500	2	2	2	2	2	2	2	2	2	2	2	2				
9	12023613	PASAMUROS	FEEDTHROUGH	1	1	1	1	1	1	1	1	1	1	1	1				
S/Nº	12041731	ABRAZADERA 12-22	CLAMP 12/22	14	14	14	14	14	14	14	14	14	14	14	14				
10	12025288	TOMA PRESION	PRESSURE INTAKE	1	1	1	1	1	1	1	1	1	1	1	1				
11	12153565	CONDUCTO SALIDA ABRILLANTA.	RINSE OUTLET HOSE	1	1	1	1	1	1	1	1	1	1	1	1				
S/Nº	12177710	ABRAZADERA 8-12	CLAMP 8-12	2	2	2	2	2	2	2	2	2	2	2	2				
12	12133010	DOSIFICADOR ABRILLANTADOR	RINSE AID DISPENSER	1	1	1	1	1	1	1	1	-	-	-	-	X			
12	12132254	DISPENSADOR DE ABRILLANTADOR ELÉCT	ELECTRIC RINSE AID DISPENSER	-	-	-	-	-	-	-	-	1	1	1	1				
13	12092499	CONDUCTO ABRILLANTADOR	POLISH DUCT	1	1	1	1	1	1	1	1	1	1	1	1				
14	12164632	PESO FILTRO	FILTER WEIGHT	1	1	1	1	1	1	1	1	1	1	1	1				
15	12153569	CONDUCTO T - CALDERIN	T FITTING - BOILER HOSE	1	1	1	1	1	1	1	1	1	1	1	1				
16	12022943	CALDERIN COMPLETO	COMPL. BOILER	1	1	1	1	1	1	1	1	1	1	1	1		01.01.2023		LJ320021
16	12311564	CALDERIN COMPLETO	COMPL. BOILER	1	1	1	1	1	1	1	1	1	1	1	1			01/01/2023	LJ320021
17	12023794	Electrovalvula 230V AC 50/60Hz 2vía	Electrovalvula 230V AC 50/60Hz 2vía	1	1	1	1	1	1	1	1	1	1	1	1	X			
18	12024115	MANGUERA ENTRADA AGUA	WATER INTAKE HOSE	1	1	1	1	1	1	1	1	1	1	1	1				
18	12115397	MANGUERA ENTR. WATERMARK	WATERMARK INTAKE HOSE	1	1	1	1	1	1	1	1	1	1	1	1				only for AU option
19	12115508	VALVULA ANTIRR. WATERMARK	NON-RET. VALVE WATERMARK	1	1	1	1	1	1	1	1	1	1	1	1				only for AU option

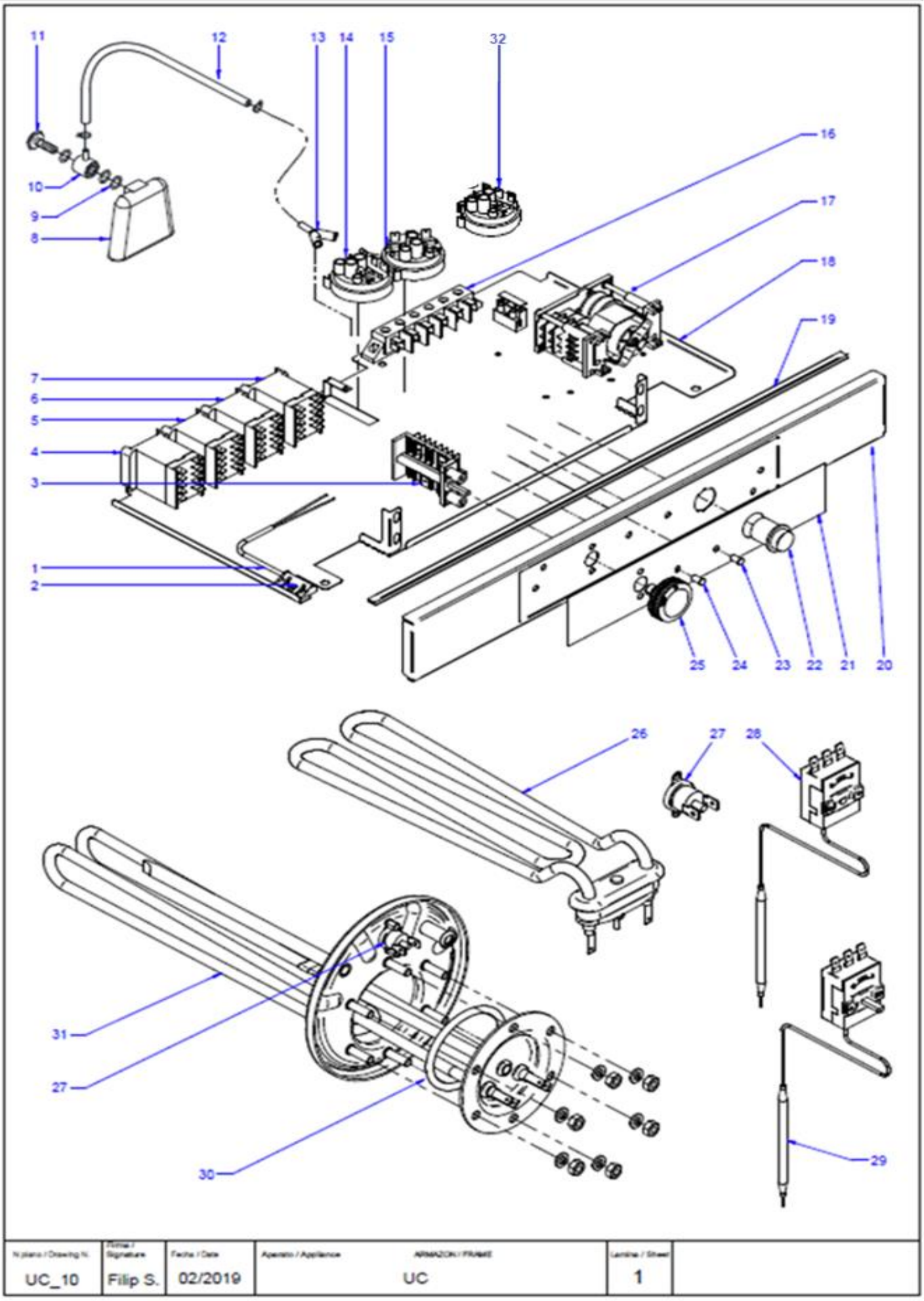

Nº plano / Drawing Nº	Firma / Signature	Fecha / Date	Aparato / Appliance		Lámina / Sheet
UC_10	Filip S.	02/2019	ARMAZON / FRAME UC		1

ZONA / ZONE	PARTE FUNCIONAL ELECTRICA / ELECTRIC FUNCTIONAL PART	LÁMINA / DRAWING	UC_10

ITEM	REFERENCIA REFERENCE	DENOMINACIÓN	DENOMINATION	G-OEM-500	G-OEM-500 DD	G-OEM-500 B	G-OEM-500 B DD	G-OEM-500 UK	G-OEM-500 DD UK	G-OEM-500 B UK	G-OEM-500 B DD UK					RECOMMENDED	ELIMINADO ELIMINATED	INTRODUCIDO INTRODUCED	NOTAS NOTES
1	12024477	INTERRUPTOR MAGNETICO	MAGNETIC SWITCH	1	1	1	1	1	1	1	1								
2	12024066	AMARRE INTERRUP. MAGNETICO	MAGNETIC SWITCH FASTENER	1	1	1	1	1	1	1	1								
3	12024445	CONMUTADOR DE FUNCIONES	FUNCTIONS SWITCH	1	1	1	1	1	1	1	1								
S/Nº	12024067	CASQUILLO	BUSHING	2	2	2	2	2	2	2	2								
4	12023706	RELE 230V. 16A 50-60 HZ	RELAY 230V. 16A 50-60 HZ	1	1	1	1	1	1	1	1						27/10/2023		
4	12321716	Relay New Version	Relay New Version	1	1	1	1	1	1	1	1					X		27/10/2023	
5	12024011	CONTACTOR 230 V. 50-60 HZ 16A	CONTACTOR 230 V 50-60HZ 16A	1	1	1	1	1	1	1	1					X			
6	12024011	CONTACTOR 230 V. 50-60 HZ 16A	CONTACTOR 230 V 50-60HZ 16A	1	1	1	1	1	1	1	1					X			
7	12024011	CONTACTOR 230 V. 50-60 HZ 16A	CONTACTOR 230 V 50-60HZ 16A	1	1	1	1	1	1	1	1					X			
8	12024350	CAMARA PRESOSTATO	PRESSURE SWITCH	1	1	1	1	1	1	1	1						01.02.2022		
8	12261245	CAMARA PRESOSTATO v2	PRESSURE SWITCH CHAMBER v2	1	1	1	1	1	1	1	1							01/02/2022	
9	12009873	JUNTA TORICA 16.01X10.77X2.62	O-RING 16.01X10.77X2.62	3	3	3	3	3	3	3	3								
10	12024157	EMPALME PRESOSTATO	PRESSURE SWITCH CONNEX	1	1	1	1	1	1	1	1						01.02.2022		
10	12154278	O-ring 6x3 70NBR	O-ring 6x3 70NBR	1	1	1	1	1	1	1	1							01/02/2022	
11	12024222	TORNILLO PRESOSTATO	PRESSURE SWITCH BOLT	1	1	1	1	1	1	1	1						01.02.2022		
11	12270058	Special Nut M8 pressure	Special Nut M8 pressure	1	1	1	1	1	1	1	1							01/02/2022	
12	12153585	CONDUCTO PRESOSTATO	PRESOSTAT HOSE	1	1	1	1	1	1	1	1								
S/Nº	12023707	BRIDA ELASTICA TUBO	ELASTIC PIPE FLANGE	2	2	2	2	2	2	2	2								
13	12023510	RACORD EN Y	Y-CONNECTION	_	_	_	_	_	_	_	_								
14	12023802	PRESOSTATO SIMPLE 2-4 bar	2-4 bar SIMPLE PRESOSTAT	1	1	1	1	1	1	1	1					X			
15	12023805	PRESOSTATO SIMPLE 7,5-9,5bar	7,5-9,5bar SIMPLE PRESOSTAT	_	_	_	_	_	_	_	_					X			
16	12024382	REGLETA AUXILIAR 3 CONEXIONES	3 WAY ELECTRIC CONNECTOR	1	1	1	1	1	1	1	1								
17	12024873	PROGRAMADOR CICLO 50Hz	CYCLE PROGRAMMER 50Hz	1	1	1	1	1	1	1	1					X			
17	12024871	PROGRAMADOR CICLO 60Hz	CYCLE PROGRAMMER 60 Hz	1	1	1	1	1	1	1	1					X			
18	12170235	BASE COMPONENTES ELÉCTRICOS	ELECTRIC COMPONENT BASE	1	1	1	1	1	1	1	1								
19	12183263	BURLETE SELLADO TAPA	UC-500 LID SEALING PROFILE	1	1	1	1	1	1	1	1								
20	*	PANEL DE CONTROL	CONTROL PANEL	1	1	1	1	1	1	1	1								Check Optionals
21	*	EMBELLECEDOR G-OEM 500	G-OEM-500 STICKER	1	1	1	1	1	1	1	1								Check Optionals
22	12169232	PULSADOR ARRANQUE PROGRAM.	PROGRAM START BUTTON	1	1	1	1	1	1	1	1					X	14/09/2020		
22	12266995	PULSADOR ARRANQUE PROGRAM.	PROGRAM START BUTTON	1	1	1	1	1	1	1	1					X		14/09/2020	8102102710
23	12169231	PILOTO LED VERDE	GREEN LED LIGHT	1	1	1	1	1	1	1	1					X			
24	12169230	PILOTO LED AZUL	BLUE LED LIGHT	1	1	1	1	1	1	1	1					X			
25	12168175	BOTON DE MANDO G-OEM 500	G-OEM-500 CONTROL KNOB	1	1	_	_	1	1	_	_								
25	12170488	BOTON DE MANDO G-OEM-500 B	G-OEM-500 B KNOB	_	_	1	1	_	_	1	1								

ZONA / ZONE	PARTE FUNCIONAL ELECTRICA / ELECTRIC FUNCTIONAL PART	LÁMINA / DRAWING	UC_10

ITEM	REFERENCIA REFERENCE	DENOMINACIÓN	DENOMINATION	G-OEM-500	G-OEM-500 DD	G-OEM-500 B	G-OEM-500 B DD	G-OEM-500 UK	G-OEM-500 DD UK	G-OEM-500 B UK	G-OEM-500 B DD UK					RECOMMENDED	ELIMINADO ELIMINATED	INTRODUCIDO INTRODUCED	NOTAS NOTES
S/Nº	12024516	BURLETE MANDO	SWITCH JOINT	1	1	1	1	1	1	1	1								
26	12122629	RESISTENCIA CUBA 2.8 kW	TANK HEATER 2.8 kW	1	1	1	1	_	_	_	_					X			
26	12090524	RESISTENCIA CUBA 2 kW	TANK HEATER 2 kW	_	_	_	_	1	1	1	1					X			
27	12256229	TERMOSTATO LIMITADOR	SECURITY THERMOSTAT	2	2	2	2	2	2	2	2					X			
28	12161299	TERMOSTATO 60˚C	THERMOSTAT 60˚C	1	1	1	1	1	1	1	1					X			
29	12134992	TERMOSTATO 27-85˚C	THERMOSTAT 27-85˚C	1	1	1	1	1	1	1	1					X			
30	12010051	JUNTA TORICA 62,87x73,53x5,33	O-ring 62,87x73,53x5,33	1	1	1	1	1	1	1	1						01/05/2023		LJ320021
30	12102062	JUNTA TORICA 62,87x73,53x5,33	O-ring 62,87x73,53x5,33	1	1	1	1	1	1	1	1							01/05/2023	LJ320021
31	12098741	RESISTENCIA CALDERIN 2.8 Kw	BOILER HEATER 2.8 kW	1	1	1	1	_	_	_	_					X	01/05/2023		LJ320021
31	12098743	RESISTENCIA CALDERIN 2.2 Kw	BOILER HEATER 2.2 kW	_	_	_	_	1	1	1	1					X	01/05/2023		LJ320021
31	12291045	RESISTENCIA CALDERIN 2.8 Kw	BOILER HEATER 2.8 kW	1	1	1	1	_	_	_	_					X		01/05/2023	LJ320021
31	12291046	RESISTENCIA CALDERIN 2.2 Kw	BOILER HEATER 2.2 kW	_	_	_	_	1	1	1	1					X		01/05/2023	LJ320021
32	12023805	PRESOSTATO SIMPLE 7,5-9,5bar	7,5-9,5bar SIMPLE PRESOSTAT	_	_	_	_	_	_	_	_								models **cold+B**, 1 presostat

ZONA / ZONE	VARIOS / MISCELLANEOUS																LÁMINA / DRAWING		
ITEM	REFERENCIA REFERENCE	DENOMINACIÓN	DENOMINATION	G-OEM-500	G-OEM-500 DD	G-OEM-500 B	G-OEM-500 B DD	G-OEM-500 UK	G-OEM-500 DD UK	G-OEM-500 B UK	G-OEM-500 B DD UK					RECOMMENDED	ELIMINADO ELIMINATED	INTRODUCIDO INTRODUCED	NOTAS NOTES
	12218977	FOLLETO INSTRUC. G-OEM 500	MANUAL INST. G-OEM 500	1	1	1	1	1	1	1	1								
	12130648	ESQUEMA TEORI. OEM 500	THEOR. DIAGRAM OEM OEM 500	1	1	1	1	1	1	1	1								
	12130744	PLANO DE MONTAJE OEM-500	ASSEMBLY PLAN OEM 500	1	1	1	1	1	1	1	1								
	12130751	PLANO MONTAJE OEM-500 W	ASSEMBLY PLAN OEM-500 W	_	_	_	_	_	_	_	_								
	12135085	CABLEADO G-OEM 500	WIRING OEM G-500	1	1	1	1	1	1	1	1						14/09/2020		
	12259719	CABLEADO G-OEM 500 NEW	WIRING OEM G-500 NEW	1	1	1	1	1	1	1	1							14/09/2020	8102102710
	12025112	CABLE DE ALIMENTACION UK	POWER WIRING UK	_	_	_	_	1	1	1	1								
	12023913	CABLE DE ALIMENTACION	POWER WIRING	1	1	1	1	_	_	_	_								
	12160496	ADAPTADOR PILOTOS LED	LED LIGHT ADAPTER	2	2	2	2	2	2	2	2								
	12136692	CONDENSADOR 33 µF	33 µF CONDENSADER	2	2	2	2	2	2	2	2								
	12103338	LEYENDA APERTURA FRONTAL	LEGEND FRONT LOADING DW	1	1	1	1	1	1	1	1								

EASY 500, 400, 350

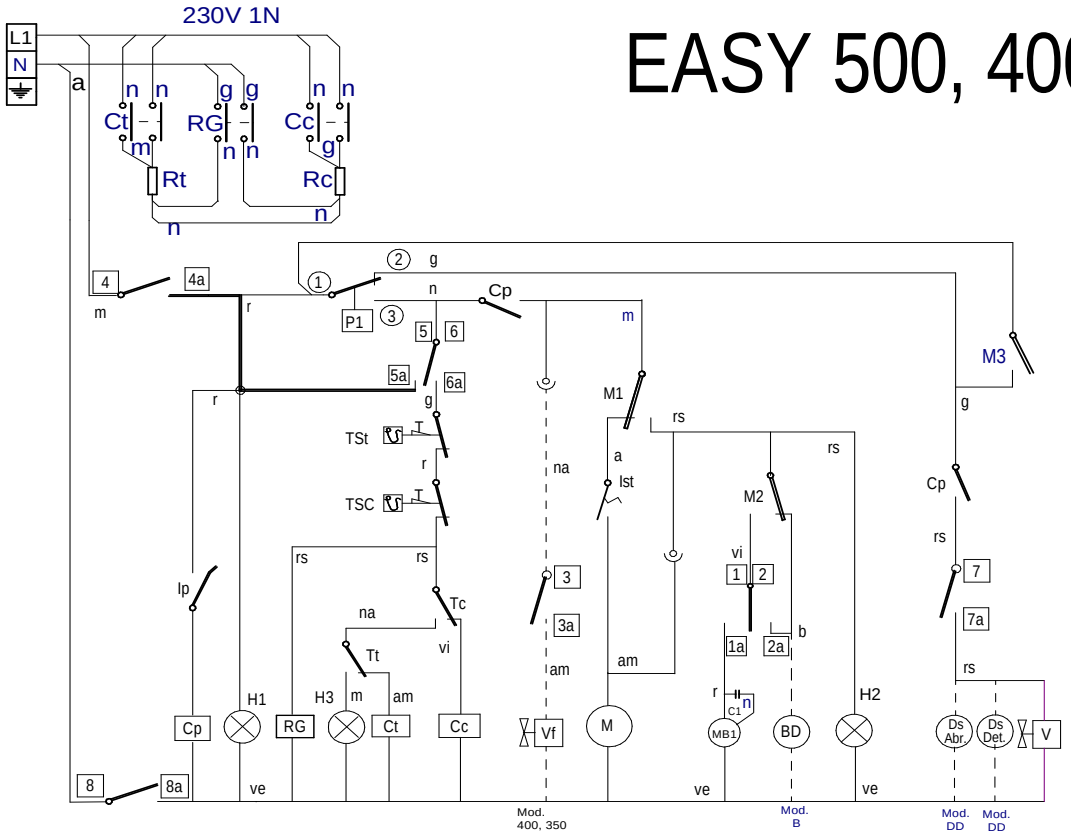

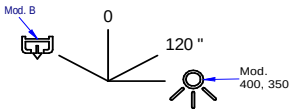

I G	1 — 2 1a	2a	3 3a	4 4a	5 — 6 — 5a	6a	7 7a	8 8a
		X		X	X			X
0								
120	X			X		X	X	X
	X		X	X		X	X	X

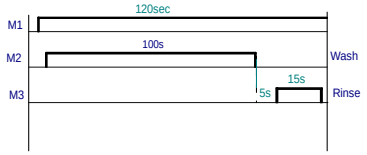

12130648

-	Esquema Teorico EASY 500	-	12130648		
Nº	TITLE	QTY	CODE	MATERIAL	TREATMENT

GENERAL TOLERANCES: ISO 2768-1 Very Coarse

	Fine	Medium	Coarse	Very Coarse
LINEAR <3mm	±0.05	±0.10	±0.15	
3-6mm	±0.05	±0.10	±0.20	
6-30mm	±0.10	±0.20	±0.50	
30-120mm	±0.15	±0.30	±0.80	
120-400mm	±0.20	±0.50	±1.20	
400-1000mm	±0.30	±0.80	±2.00	
1000-2000mm	±0.50	±1.20	±3.00	

	Fine	Medium	Coarse	Very Coarse
ANGULAR <10mm	±1°	±1°30'	±3°	
10-50mm	±30'	±1°	±2°	
50-120mm	±20'	±30'	±1°	
120-400mm	±10'	±15'	±30'	
>400mm	±5'	±10'	±20'	

GENERAL TOLERANCE FOR FORM AND POSITION ISO 2768-2

LAVAVAJILLAS

ONNERA POLAND

DESIGNED BY	VALIDATED BY	DATE
M.MAILLO	A.G.	09.11.2015

SHEET FORMAT:	A3
DESING CENTER:	ONA
MAT STATUS:	
DOC STATUS:	
SHEET:	1 / 1
SCALE:	

12130648

REVISION

PROPOSED BY: M.MAILLO ISSUE DATE:

Schemat elektryczny
EASY 500

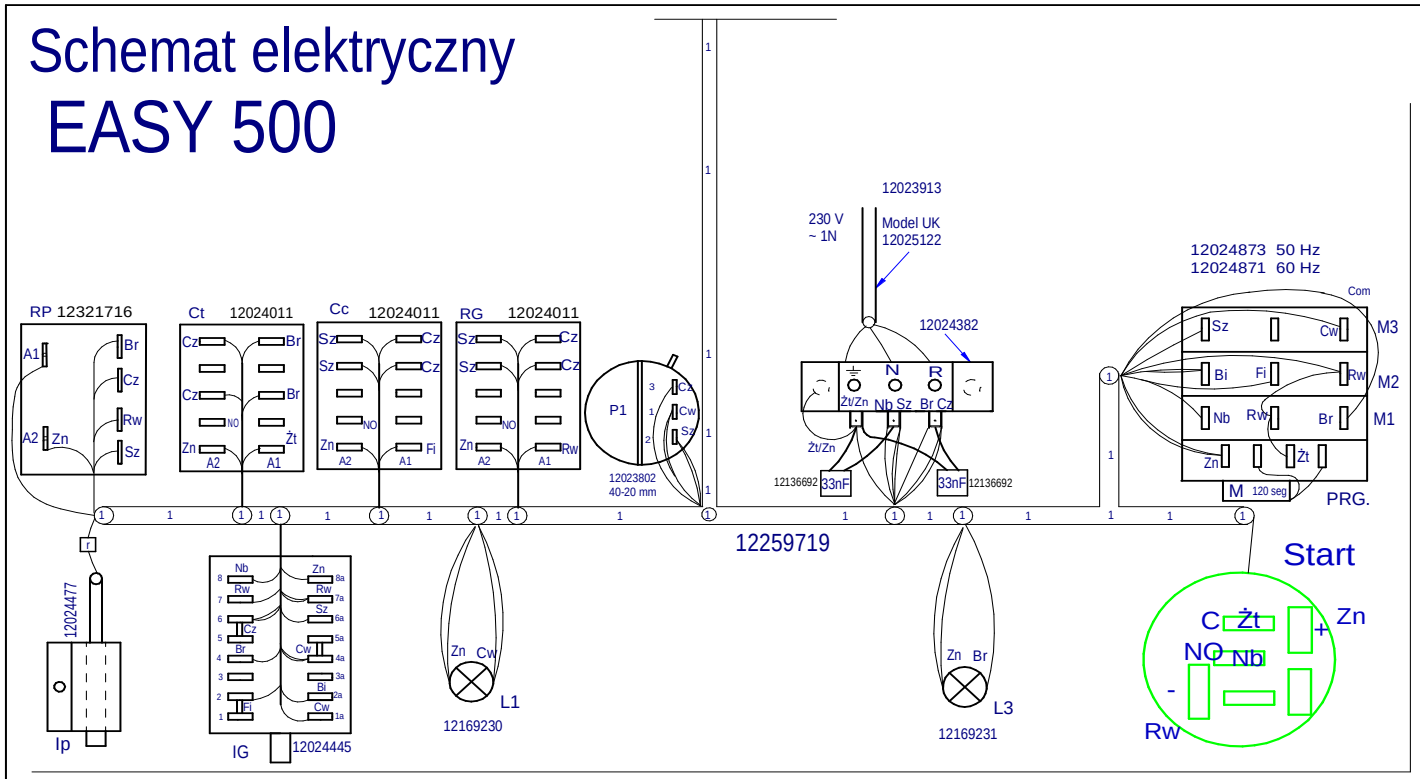

wiązka 1	12259719
Schemat funkcjonalny	12130648
Legenda	12103338
Naklejki identyfikujące	Z10701P0014

Start

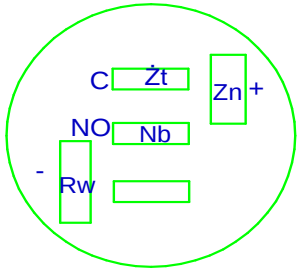

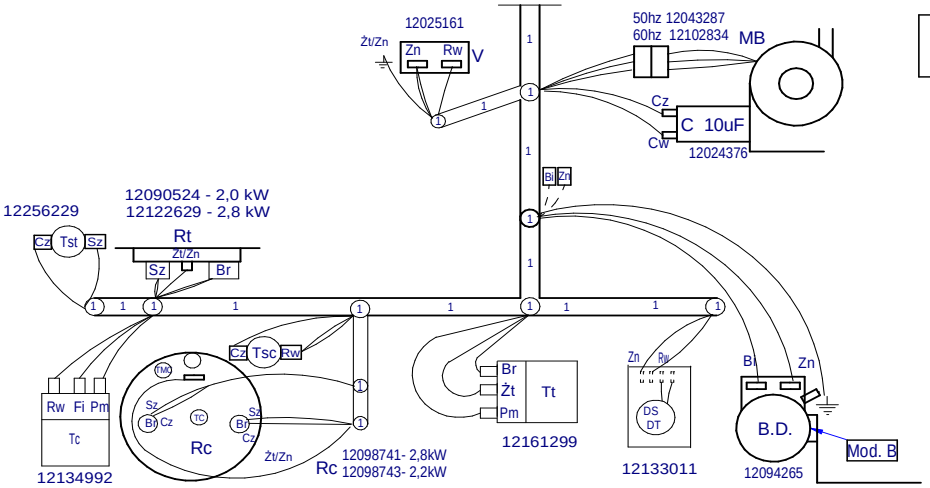

Uwaga: wszystkie niepodłączone przewody zabezpieczyć koncówkami

	Polski			Angielski		Hiszpański	
	KOLOR		КОЛІР	COLOUR		COLORES	
	Czarny	Cz	Чорний	Black	bk	Negro	n
	Niebieski	Nb	Синій	Blue	bl	Azul	a
	Brązowy	Br	Коричневий	Brown	bn	Marron	m
	Zielony	Zn	Зелений	Green	gn	Verde	ve
	Szary	Sz	Сірий	Grey	gy	Gris	g
	Pomarańc	Pm	Помаранчевий	Orange	or	Naranja	na
	Różowy	Rw	Рожевий	Pink	pk	Rosa	rs
	Fioletowy	Fi	Фіолетовий	Purple	pr	Violeta	vi
	Czerwony	Cw	Червоний	Red	rd	Rojo	r
	Biały	Bi	Білий	White	wh	Blanco	b
	Żółty	Żt	Жовтий	Yellow	yw	Amarillo	am
	Żółto /Zielony	Żt/Zn	Жовтий / Зелений	Yellow /green	am/ve	Amarillo /verde	am/ve

-	Plano Montaje Easy 500	-	12130744
Nº	TITLE	QTY	CODE / MATERIAL / TREATMENT

GENERAL TOLERANCES: ISO 2768-1 Very Coarse

LINEAR	Fine	Medium	Coarse	Very Coarse
<3mm	±0.05	±0.10	±0.15	
3-6mm	±0.05	±0.10	±0.20	
6-30mm	±0.10	±0.20	±0.50	
30-120mm	±0.15	±0.30	±0.80	
120-400mm	±0.20	±0.50	±1.20	
400-1000mm	±0.30	±0.80	±2.00	
1000-2000mm	±0.50	±1.20	±3.00	

ANGULAR	Fine	Medium	Coarse	Very Coarse
<10mm	±1°	±1°30'	±3°	
10-50mm	±30'	±1°	±2°	
50-120mm	±20'	±30'	±1°	
120-400mm	±10'	±15'	±30'	
>400mm	±5'	±10'	±20'	

GENERAL TOLERANCE FOR FORM AND POSITION: ISO 2768-2

LAVAVAJILLAS

ONNERA POLAND

SHEET FORMAT:	A3		
DESING CENTER:	ONA		
MAT STATUS:			
DOC STATUS:			
DESIGNED BY	VALIDATED BY	DATE	SHEET: 1 / 1
M.Maillo	A.G.	11.11.2015	SCALE:

12130744 REVISION

PROPOSED BY: M.MAILLO ISSUE DATE:

	ESPAÑOL	ENGLISH	FRANÇAIS	DEUTSCH	ITALIANO	PORTUGUES
PE	Puesta a Tierra	Earth Ground	Mise à terre	Erdung	Messa a terra	Terra de proteçao
P	Puente Electrico Conexión	Electric Bridge	Pont électrique	Elektrische Brücke	Ponte di connessione	Ponte da conexão eléctrica
BA	Bomba de Aclarado	Rinsing Pump	Pompe de rinçage	Spülmittel Dossierpumpe	Pompa di risciacquo	Bomba de enxágue
BD	Bomba de Desague	Drain Pump	Pompe de vidange	Abflußpumpe	Pompa scarico	Bomba de descarga
C, C1, C2	Condensador	Capacitor	Condensateur	Kondensator	Condensatore	Condensador
CMB	Contactor Bomba Lavado	Washer Pump Contactor	Contacteur pompe de lavage	Türrelais	Contattore pompa lavaggio	Contator bomba de lavagem
Cc	Contactor Calentamiento Calderin	Boiler Heating Contactor	Contacteur Chauffage Chaudière	Kontaktschütz Waschpumpe	Contattore riscaldamento boiler	Contator aquecimento de caldeira
Ct	Contactor Calentamiento Tanque	Tank Heating Contactor	Contacteur de chauffage de cuve	Kontaktschütz Boilerheizung	Contattore riscaldamento serbatorio	Contator aquecimento do tanque
CP, KP	Rele Puerta	Door Relay	Relais de porte	Kontaktschütz Heizung Tank	Rele' porta	Relé porta
Ds, Abr	Dosificador Abrillantador	Rinse Dispenser	Doseur de tensoactive	Klarspülmittel Dossierpumpe	Dosatore brillantante	Dosificador de abrilhantador
Ds, Det	Dosificador Detergente	Detergent Dispenser	Doseur de détergent	Dosierer Spülmittel	Dosatore detergente	Dosificador de detergente
F	Fusible	Fuse	Fusible	Fuse	Fusibile	Fusível
H1	Lampara encendido	Operation light	Voyant de fonctionnement	Betriebsanzeigelampe	Spia accensione	Piloto de máquina ligada
H2, H5	Lampara de marcha	Start Light	Voyant de démarrage	Startanzeigelampe	Spia avvio	Pilotode máquina trabalhando
H3	Lampara Maquina Preparada	Ready Machine Light	Voyant de machine prête	Betriebsbereitschaftsanzeigelampe	Pilota macchina preparata	Piloto de máquina pronta
H4	Lampara Falta Sal	Missing salt light	Voyant de absence à sel	Lampe Mangel Salz	Spia sale mancante	Piloto "Sal falta"
HRS	Sistema Recuperador Energia	Heat Recovery System	Système de récupération de chaleur	System für Hitze Rückgewinnung	Sistema con recupero di calore	Sistema de recuperação de energia
IG	Interruptor General	Main Switch	Interrupteur général	Hauptschalter	Interruttore generale	Interruptor general
IP	Interruptor de Puerta	Door Switch	Interrupteur de porte	Mikroschalter Tür	Micro porta	Interruptor da porta
Ist	Pulsador de Marcha	Start push button	Bouton de démarrage	Schalter (Ein)	Pulsante Inizio	Botão ON/OFF
L1,L2,L3	Fase Conexión Electrica	Power Supply Phases	Phases deAlimentacio	Stromanschluss Phasen	Fasi di alimentazione	Fases de Conexão eléctrica
MB1, MB2	Bomba de Lavado	Wash Pump 1,2	Pompe de lavage 1,2	Waschpumpe 1,2	Pompa lavaggio	Bomba de lavagem
M	Motor Programador Lavado	Washer time Motor	Programmeur de Moteur de lavage	Motor Programmiereinrichtung	Motore programmatore	Motor programador de lavagem
M1,2,3,4,5	Micros Programador Lavado	Washer Timer switch	Laver micro programmeur	Motor Programmiereinrich. Betrieb	Micro programmatore di lavaggio	Micros programador de lavagem
M20,21,22,23	Programador Regeneracion	Regeneration Timer	Programmeur de Regeneration	Motor Programmiereinrich. Spülen	Timer di regenerazione	Programador de regeneração
P1	Presostato Tanque	Water level tank Switch	Pressostat de cuve	Tank Druckwächter	Pressostato serbatorio	Interruptor de pressão do tanque
P2	Presostato de seguridad	Water level Hi Limit Switch	Sécurité Pressostat	Abflubpumpe Druckwächter	Pressostato pompa scarico	Interruptor de pressão do bomba de descarga
P3	Presostato Calderin	Water level boiler Switch	Pressostat de Chaudière	Boiler Druckwächter	Pressostato boiler	Interruptor de pressão do caldeira
PRG	Programador Electronico	Electronic Timer	Programmeur électronique	Elektronischer Programmierer	Programmatore elettronico	Programador electrónico
PRG,P2	Puente Soft Start	Soft Start Jumper	Pont de démarrage progressif	Soft Start Brücke	Ponte Soft Start	Ponte "Soft Start"
RC	Resistencia calentamiento Calderin	Boiler Heating Element	Resistance Chauffage Chaudière	Heizwiderstand Boiler	Resistenza boiler	Resistência do caldeira
RG	Rele General	Main Relay	Relais General	Stromversorgungsanschluß Gener.	Rele' generale	Relé general
RST	Rele Marcha	Run relay	Relais de marche	Relais	Rele' inizio	Relé
RT	Resistencia calentamiento Tanque	Tank Heating Element	Resistance Chauffage de cuve	Heizwiderstand Tank	Resistenza serbatorio	Resistencia do tanque
SC	Sonda Temperatura calderin	Boiler temperature probe	Sonde de température de chaudière	Temperatursensor Boiler	Boiler sonda temperatura	Sonda de temperatura da caldeira
ST	Sonda Temperatura Tanque	Tank Temperature Probe	Sonde de température de cuve	Temperatursensor Tank	Serbatorio sonda temperatura	Sonda de temperatura da tanque
TC	Termostato Calderin	Boiler thermostat	Thermostat chaudière	Thermostat Boiler	Termostato boiler	Termóstato do caldeira
Tmp	Temporizador	Timer	Temporisateur	Timer	Timer	Temporizador
TRF	Transformador	Transformer	Transformateur	Transormator	Transformatore	Transformador
TSC	Termostato Limitador Calderin	Boiler Hi-limit Thermostat	Thermostat Limiteur Chaudière	Begrenzer Boiler	Limitatore boiler	Termostato de segurança do caldeira
TST	Termostato Limitador Tanque	Tank Hi-limit Thermostat	Thermostat Limiteur de cuve	Begrenzer Tank	Limitatore serbatorio	Termostato de segurança do tanque
Tt	Termostato Tanque	Tank Thermostat	Thermostat de cuve	Thermostat Tank	Temostato serbatorio	Termostato do tanque
V	Electrovalvula Llenado tanque	Filling Boiler Solenoid Valve	Electrovanne de remplissez de Cuve	Elektroventil Füllen und Spülen	Elettroval.riempimento e risciacquo	Válvula de enchimento
Vf	Electrovalvula Llenado calderin	Filling tank Solenoid Valve	Electrovanne remplissez chaudière	Elektroventil Füllen und Spülen	Elettroval.riempimento e risciacquo	Válvula de água fria
VR1,VR2,VR3	Electrovalvula Regeneracion	Regeneration valve	Electrovanne de régénération	Regenerierventil	Valvola di rigenerazione	Válvula de Regeneração
COLOR	**COLORES**	**COLOUR**	**COULEURS**	**FARBEN**	**COLORE**	**COR**
a = BLU	Negro	Black	Noir	Schwarz	Blu	Preto
am = YEL	Azul	Blue	Bleu	Blau	Giallo	Azul
am/ve = YEL/GRN	Marrón	Brown	Marron	Braun	Giallo/ verde	Marrom
b = WHT	Verde	Green	Vert	Grün	Bianco	Verde
g = GRY	Gris	Grey	Gris	Grau	Grigio	Cinza
m = BRN	Naranja	Orange	Orange	Orange	Marrone	Laranja
n = BLK	Rosa	Pink	Rose	Rosa	Nero	Rosa
na = ORG	Violeta	Purple	Violet	Violett	Arancio	Roxo
r = RED	Rojo	Red	Rouge	Rot	Rosso	Vermelho
rs = PNK	Blanco	White	Blanc	Weiß	Rosa	Branco
ve = GRN	Amarillo	Yellow	Jaune	Gelb	Verde	Amarelo
vi = PRP	Amarillo/verde	Yellow / green	Jaune / vert	Gelb / grün	Viola	Amarelo/Verde
						12103338